R1

Druckdatum 16.07.2025

Technische Daten

HINWEIS: Die Abbildung zeigt ein allgemeines Produktbeispiel.

Maschinengewicht, max	1500 - 3500 kg
Max. Löffelbreite	1000 mm
Max. Brechkraft	35 kN
Max. Brechmoment	25 kNm
Gewicht (ab)	90 kg
Schwenkwinkel (2x)	40°
Rotationsgeschwindigkeit (1 Umdrehung pro)	7,0 s bei 15 l/min
Betriebsdruck	21 MPa
Empfohlene Ölmenge Min	21 l/min
Anzahl Schmierstellen	5
Drehmoment	1650 Nm bei 21 MPa
Kippmoment doppeltwirkender Zylinder	5800 Nm

Abmessungen

Maß A, Breite	***Maß B, Bauhöhe gesamt***	***Maß C, Länge***	***Maß D, Bauhöhe***
290 mm	1150 mm	456 mm	333 mm
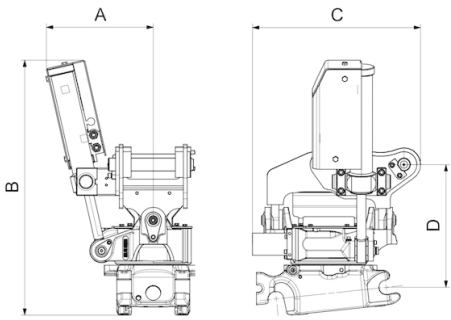
Das Produkt auf den Abbildungen kann zusätzliche Zubehörkomponenten und Funktionen enthalten. Technische Daten und Gewichte können je nach Konfiguration und Ausrüstungsgrad variieren. Wir behalten uns das Recht vor, Spezifikationen oder Muster ohne vorherige Ankündigung zu ändern. Eventuelle sachliche Fehler sind vorbehalten. Je nach Markt können Abweichungen beim Produktprogramm und bei den Ausrüstungsstandards auftreten. Für weitere Informationen zu aktuellen Produktspezifikationen, lokalen Anpassungen und Spezialausrüstung wenden Sie sich an das nächstgelegene Vertriebsbüro.