R3

Fecha de impresión 13/12/2025

Datos técnicos

NOTA: La foto muestra un ejemplo general del producto.

Peso de la máquina, máx.	6000 - 12000 kg
Anchura de la cuchara, máx.	1500 mm
Fuerza de arranque, máx.	81 kN
Par de arranque, máx.	85 kNm
[WeightFrom]	300 kg
[TiltAngle]	40°
Velocidad de rotación (1 revolución por)	7,0 s en 50 l/min
[WorkingPreassure]	25 MPa
Caudal hidráulico, mín.	69 l/min
Número de puntos de lubricación	6
[TurnTorque]	6100 Nm en 25 MPa
[TiltTorqueA]	21500 Nm
[TiltTorqueB]	26500 Nm

Especificación de la medición

Dimensión A, anchura	***Dimensión B, altura de instalación total***	***Dimensión C, longitud***	***Dimensión D, altura de instalación***
677 mm	939 mm	607 mm	467 mm

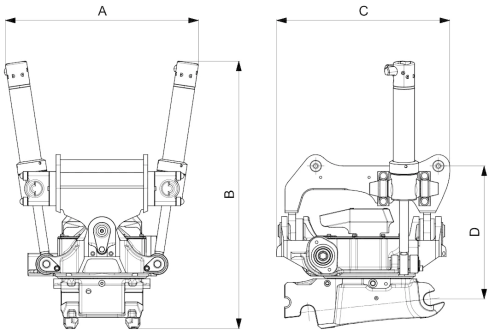

Los productos de las fotos pueden tener accesorios y características adicionales. Los datos técnicos y los pesos pueden variar según la configuración y el equipo. Nos reservamos el derecho a cambiar las especificaciones o diseños sin previo aviso y no asumimos responsabilidad alguna por los errores reales que puedan producirse. Puede haber variaciones en los programas de productos y los estándares de los equipos entre los distintos mercados. Para obtener más información sobre las especificaciones actuales del producto, las adaptaciones locales y los equipos especiales, póngase en contacto con la oficina de ventas más cercana.